1 x PŁ80

1:50 S355J2H

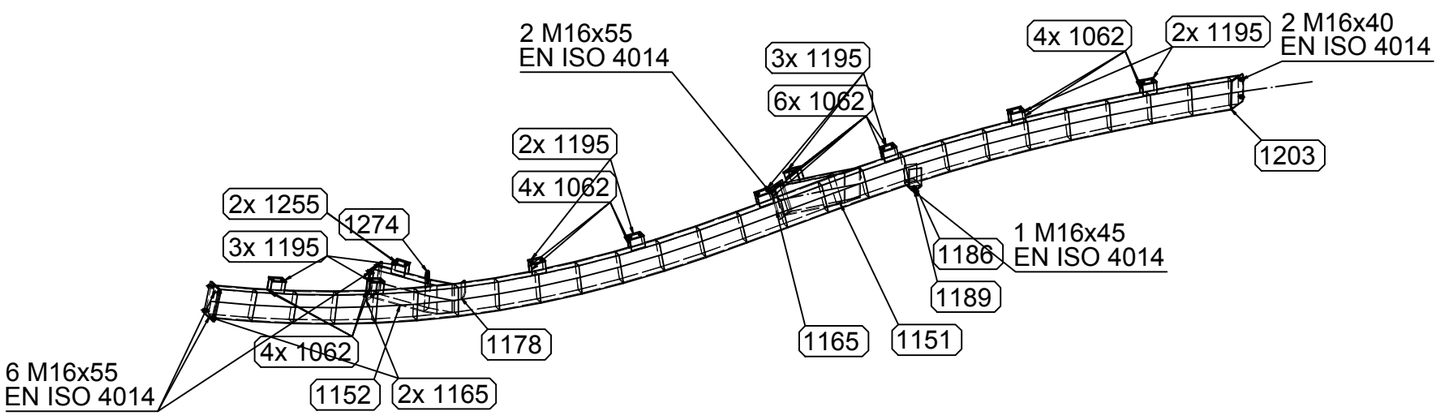

UWAGI DO SPOIN:

1. WSZYSTKIE SPOINY NALEŻY WYKONYWAĆ NA CAŁYCH DOSTĘPNYCH DŁUGOŚCIACH STYKÓW.
2. ZA DOBÓR METODY SPAWANIA I RODZAJU ELEKTROD ODPOWIADA UPRAWNIONY TECHNOLOG W ZAKŁADZIE WYTWÓRCZYM.

SPOINY NIEOPISANE:

POSZCZEGÓLNE ELEMENTY ŁĄCZYĆ ZE SOBĄ ZA POMOCĄ SPOIN PACHWINOWO–OBWODOWYCH.
GRUBOŚCI SPOIN "a" STOSOWAĆ W ZALEŻNOŚCI OD RODZAJU ŁĄCZONYCH ELEMENTÓW:
– RURA Z RURĄ; a= GRUBOŚCI ŚCIANKI CIEŃSZEGO Z ŁĄCZONYCH ELEMENTÓW,
– BLACHA LUB KSZAŁTOWNIK WALCOWANY Z RURĄ;
a= GRUBOŚĆI ŚCIANKI RURY LECZ NIE WIĘCEJ NIŻ 0,7 GRUBOŚCI BLACHY LUB KSZTAŁTOWNIKA,
– POZOSTAŁE ELEMENTY; a= 0,7 GRUBOŚCI CIEŃSZEGO Z ŁĄCZONYCH ELEMENTÓW
W PRZYPADKU NIEOPISANYCH SPOIN CZOŁOWYCH STOSOWAĆ SPOINY O PEŁNYM PRZEKROJU

UWAGI:

1. Rysunki rozpatrywać łącznie z projektem architektonicznym i projektami branżowymi.
2. Przed przystąpieniem do prac budowlanych roboty związane sprawdzić w odpowiednich projektach.
3. Przed rozpoczęciem prac należy wszystkie wymiary podane na rysunku sprawdzić na miejscu budowy. W przypadku różnic należy skontaktować się z projektantem.
4. Przed przystąpieniem do wykonywania konstrukcji stalowej w zakładzie produkcyjnym należy opracować szczegółową dokumentację warsztatową.
5. Obliczenie nośności i szczegółowe zaprojektowanie połączeń zmienionych lub nowowprowadzonych przez wykonawcę rysunków warsztatowych należy do jego obowiązków, łącznie z uzyskaniem akceptacji projektanta.
6. Jakiekolwiek zmiany wprowadzone przez wykonawcę w dokumentacji projektowej wynikające z technologi wykonania konstrukcji lub ograniczeń produkcyjnych danego zakładu wymagają zgody projektanta konstrukcji.
7. Wykonawca jest wyłącznie odpowiedzialny za wszystkie zmiany wprowadzone do projektu bez wiedzy i zgody głównego projektanta
8. Wszystkie prace budowlane powinny być prowadzone przez wyspecjalizowane ekipy pod fachowym nadzorem przy zachowaniu zasad sztuki budowlanej, zasad bhp oraz polskich norm i przepisów.

Pozycja	Nazwa	Ilość (szt.)	Długość (mm)	Szerokość (mm)	Materiał	Waga 1szt. (kg)	Waga (kg)
PŁ80	x	1					
1274	BL8x136x72	1	136	72	S355J2	0.55	0.55
1255	BL8x120x93	2	120	93	S355J2	0.69	1.38
1203	BL8x238x229	1	238	229	S355J2	3.32	3.32
1195	BL8x120x100	10	120	100	S355J2	0.75	7.54
1189	BL10x234x107	1	234	107	S355J2	1.7	1.7
1186	BL8x150x107	2	150	107	S355J2	1.01	2.02
1178	BL8x136x72	1	136	72	S355J2	0.58	0.58
1165	BL15x270x220	3	270	220	S355J2	7	20.99
1152	RSH250x100x6	1	687	0	S355J2H	21.89	21.89
1151	RSH250x100x6	1	770	0	S355J2H	24.52	24.52
1131	RSH250x100x6	1	9020	0	S355J2H	287.2	287.2
1062	BL8x120x98	18	120	98	S355J2	0.74	13.25
-	M16 8.8	12	55	0	8.8	0.16	1.91
-	M16 8.8	2	45	0	8.8	0.14	0.29
Razem:		56					387.12
						Waga wszystkich (kg):	387.12

KONSTRUKTOR

Biuro: 15–691 BIAŁYSTOK,
ul. Gen. St. Maczka 52 lok1/1
TEL/FAX 85–652–29–02
E–mail: biuro@jjkonstruktor.com

	NAZWISKO	NR UPR.	PODPIS
PROJEKTOWAŁ :	inż. Janusz Jancewicz	B63/86 PDL/BO/0516/01	
RYSOWAŁ :	mgr inż. Krzysztof Kryjan		
SPRAWDZIŁ :	mgr inż Emil Huk	PDL/0068/POOK/08	

INWESTOR :

Miasto Łomża, ul. Stary Rynek 14, 18-400 Łomża

OBIEKT :

BUDOWA CENTRUM PRZESIADKOWO-KOMUNIKACYJNEGO
UL.DWORCOWA UL.SIKORSKIEGO I AL.LEGIONÓW W ŁOMŻY

TEMAT RYSUNKU :

ELEMENTY WYSYŁKOWE : PŁ80

PROJEKT WYKONAWCZY	SKALA :	NR RYSUNKU	DATA DRUKU	NR REV.
	1:50	137		Rew0