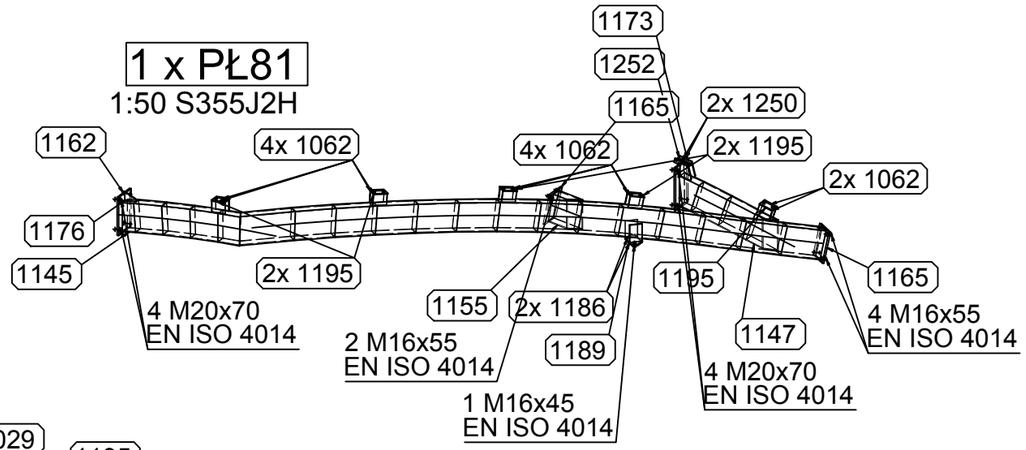

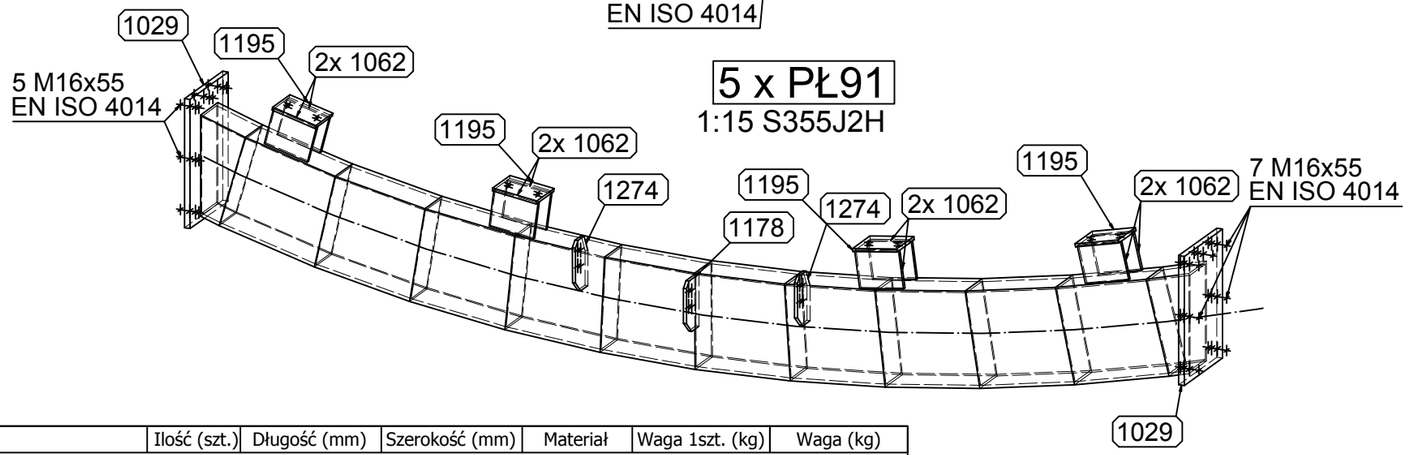

Pozycja	Nazwa	Ilość (szt.)	Długość (mm)	Szerokość (mm)	Materiał	Waga 1szt. (kg)	Waga (kg)
PŁ81	x	1					
1252	BL8x120x64	1	120	64	S355J2	0.48	0.48
1250	BL8x183x123	2	183	123	S355J2	0.95	1.89
1195	BL8x120x100	5	120	100	S355J2	0.75	3.77
1189	BL10x234x107	1	234	107	S355J2	1.7	1.7
1186	BL8x150x107	2	150	107	S355J2	1.01	2.02
1176	BL8x101x66	1	101	66	S355J2	0.29	0.29
1173	BL15x374x240	1	374	240	S355J2	10.58	10.58
1165	BL15x270x220	2	270	220	S355J2	7	13.99
1162	BL15x329x240	1	329	240	S355J2	9.3	9.3
1155	RSH250x100x6	1	278	0	S355J2H	8.85	8.85
1147	RSH250x100x6	1	976	0	S355J2H	31.07	31.07
1145	RSH250x100x6	1	1071	0	S355J2H	34.11	34.11
1134	RSH250x100x6	1	5130	0	S355J2H	163.32	163.32
1062	BL8x120x98	10	120	98	S355J2	0.74	7.36
-	M20 8.8	8	70	0	8.8	0.31	2.5
-	M16 8.8	4	55	0	8.8	0.16	0.64
-	M16 8.8	2	45	0	8.8	0.14	0.29
-	M16 8.8	4	55	0	8.8	0.16	0.64
Razem:		48					292.79
						Waga wszystkich (kg):	292.79
PŁ91	x	5					
1274	BL8x136x72	2	136	72	S355J2	0.55	1.09
1195	BL8x120x100	4	120	100	S355J2	0.75	3.01
1178	BL8x136x72	1	136	72	S355J2	0.58	0.58
1062	BL8x120x98	8	120	98	S355J2	0.74	5.89
1029	BL15x335x220	2	335	220	S355J2	8.69	17.37
1001	RSH250x100x6	1	2787	0	S355J2H	88.73	88.73
Razem:		18					116.68
						Waga wszystkich (kg):	583.38

UWAGI DO SPOIN:

1. WSZYSTKIE SPOINY NALEŻY WYKONYWAĆ NA CAŁYCH DOSTĘPNYCH DŁUGOŚCIACH STYKÓW.
2. ZA DOBÓR METODY SPAWANIA I RODZAJU ELEKTROD ODPOWIADA UPRAWNIONY TECHNOLOG W ZAKŁADZIE WYTWÓRCZYM.

SPOINY NIEOPISANE:

POSZCZEGÓLNE ELEMENTY ŁĄCZYĆ ZE SOBĄ ZA POMOCĄ SPOIN PACHWINOWO–OBWODOWYCH.
GRUBOŚCI SPOIN "a" STOSOWAĆ W ZALEŻNOŚCI OD RODZAJU ŁĄCZONYCH ELEMENTÓW:
– RURA Z RURĄ; a= GRUBOŚCI ŚCIANKI CIEŃSZEGO Z ŁĄCZONYCH ELEMENTÓW,
– BLACHA LUB KSZAŁTOWNIK WALCOWANY Z RURĄ;
a= GRUBOŚĆI ŚCIANKI RURY LECZ NIE WIĘCEJ NIŻ 0,7 GRUBOŚCI BLACHY LUB KSZTAŁTOWNIKA,
– POZOSTAŁE ELEMENTY; a= 0,7 GRUBOŚCI CIEŃSZEGO Z ŁĄCZONYCH ELEMENTÓW
W PRZYPADKU NIEOPISANYCH SPOIN CZOŁOWYCH STOSOWAĆ SPOINY O PEŁNYM PRZEKROJU

UWAGI:

1. Rysunki rozpatrywać łącznie z projektem architektonicznym i projektami branżowymi.
2. Przed przystąpieniem do prac budowlanych roboty związane sprawdzić w odpowiednich projektach.
3. Przed rozpoczęciem prac należy wszystkie wymiary podane na rysunku sprawdzić na miejscu budowy. W przypadku różnic należy skontaktować się z projektantem.
4. Przed przystąpieniem do wykonywania konstrukcji stalowej w zakładzie produkcyjnym należy opracować szczegółową dokumentację warsztatową.
5. Obliczenie nośności i szczegółowe zaprojektowanie połączeń zmienionych lub nowowprowadzonych przez wykonawcę rysunków warsztatowych należy do jego obowiązków, łącznie z uzyskaniem akceptacji projektanta.
6. Jakiekolwiek zmiany wprowadzone przez wykonawcę w dokumentacji projektowej wynikające z technologi wykonania konstrukcji lub ograniczeń produkcyjnych danego zakładu wymagają zgody projektanta konstrukcji.
7. Wykonawca jest wyłącznie odpowiedzialny za wszystkie zmiany wprowadzone do projektu bez wiedzy i zgody głównego projektanta
8. Wszystkie prace budowlane powinny być prowadzone przez wyspecjalizowane ekipy pod fachowym nadzorem przy zachowaniu zasad sztuki budowlanej, zasad bhp oraz polskich norm i przepisów.

KONSTRUKTOR
Biuro: 15–691 BIAŁYSTOK,
ul. Gen. St. Maczka 52 lok1/1
TEL/FAX 85–652–29–02
E–mail: biuro@jjkonstruktor.com

	NAZWISKO	NR UPR.	PODPIS
PROJEKTOWAŁ :	inż. Janusz Jancewicz	BI53/86 PDL/BO/0516/01	
RYSOWAŁ :	mgr inż. Krzysztof Kryjan		
SPRAWDZIŁ :	mgr inż Emil Huk	PDL/0068/POOK/08	

INWESTOR :

Miasto Łomża, ul. Stary Rynek 14, 18-400 Łomża

OBIEKT :

BUDOWA CENTRUM PRZESIADKOWO-KOMUNIKACYJNEGO
UL.DWORCOWA UL.SIKORSKIEGO I AL.LEGIONÓW W ŁOMŻY

TEMAT RYSUNKU :

ELEMENTY WYSYŁKOWE : PŁ81,PŁ91

PROJEKT WYKONAWCZY	SKALA :	NR RYSUNKU	DATA DRUKU	NR REV.
	1:15,1:50	138		Rew0