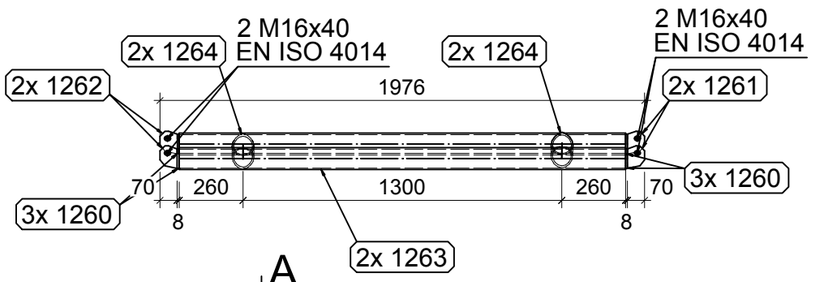

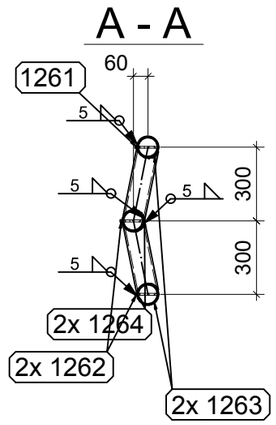

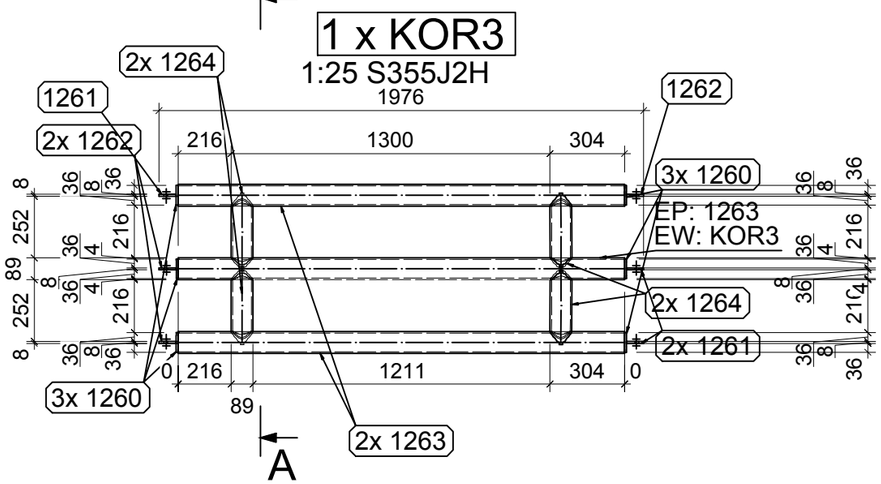

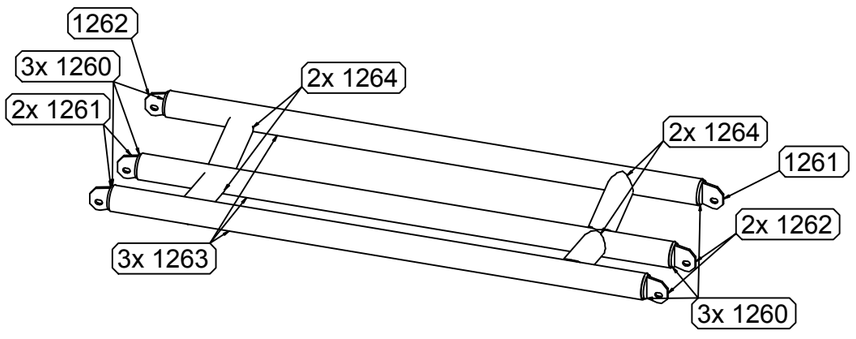

Pozycja	Nazwa	Ilość (szt.)	Długość (mm)	Szerokość (mm)	Materiał	Waga 1szt. (kg)	Waga (kg)
KOR3	x	1					
1264	RO88.9X6.3	4	306	0	S355J2H	3.93	15.71
1263	RO88.9X6.3	3	1820	0	S355J2H	23.36	70.07
1262	BL8x92x70	3	92	70	S355J2	0.33	1
1261	BL8x92x70	3	92	70	S355J2	0.33	1
1260	BL8x80x80	6	80	80	S355J2	0.31	1.85
-	M16 8.8	6	40	0	8.8	0.15	0.87
Razem:		25					90.5
						Waga wszystkich (kg):	90.5

UWAGI DO SPOIN:

1. WSZYSTKIE SPOINY NALEŻY WYKONYWAĆ NA CAŁYCH DOSTĘPNYCH DŁUGOŚCIACH STYKÓW.
2. ZA DOBÓR METODY SPAWANIA I RODZAJU ELEKTROD ODPOWIADA UPRAWNIONY TECHNOLOG W ZAKŁADZIE WYTWÓRCZYM.

SPOINY NIEOPISANE:

POSZCZEGÓLNE ELEMENTY ŁĄCZYĆ ZE SOBĄ ZA POMOCĄ SPOIN PACHWINOWO–OBWODOWYCH.
GRUBOŚCI SPOIN "a" STOSOWAĆ W ZALEŻNOŚCI OD RODZAJU ŁĄCZONYCH ELEMENTÓW:
– RURA Z RURĄ; a= GRUBOŚCI ŚCIANKI CIEŃSZEGO Z ŁĄCZONYCH ELEMENTÓW,
– BLACHA LUB KSZAŁTOWNIK WALCOWANY Z RURĄ;
a= GRUBOŚĆI ŚCIANKI RURY LECZ NIE WIĘCEJ NIŻ 0,7 GRUBOŚCI BLACHY LUB KSZTAŁTOWNIKA,
– POZOSTAŁE ELEMENTY; a= 0,7 GRUBOŚCI CIEŃSZEGO Z ŁĄCZONYCH ELEMENTÓW
W PRZYPADKU NIEOPISANYCH SPOIN CZOŁOWYCH STOSOWAĆ SPOINY O PEŁNYM PRZEKROJU

UWAGI:

1. Rysunki rozpatrywać łącznie z projektem architektonicznym i projektami branżowymi.
2. Przed przystąpieniem do prac budowlanych roboty związane sprawdzić w odpowiednich projektach.
3. Przed rozpoczęciem prac należy wszystkie wymiary podane na rysunku sprawdzić na miejscu budowy. W przypadku różnic należy skontaktować się z projektantem.
4. Przed przystąpieniem do wykonywania konstrukcji stalowej w zakładzie produkcyjnym należy opracować szczegółową dokumentację warsztatową.
5. Obliczenie nośności i szczegółowe zaprojektowanie połączeń zmienionych lub nowowprowadzonych przez wykonawcę rysunków warsztatowych należy do jego obowiązków, łącznie z uzyskaniem akceptacji projektanta.
6. Jakiekolwiek zmiany wprowadzone przez wykonawcę w dokumentacji projektowej wynikające z technologi wykonania konstrukcji lub ograniczeń produkcyjnych danego zakładu wymagają zgody projektanta konstrukcji.
7. Wykonawca jest wyłącznie odpowiedzialny za wszystkie zmiany wprowadzone do projektu bez wiedzy i zgody głównego projektanta
8. Wszystkie prace budowlane powinny być prowadzone przez wyspecjalizowane ekipy pod fachowym nadzorem przy zachowaniu zasad sztuki budowlanej, zasad bhp oraz polskich norm i przepisów.

KONSTRUKTOR
Biuro: 15–691 BIAŁYSTOK,
ul. Gen. St. Maczka 52 lok1/1
TEL/FAX 85–652–29–02
E–mail: biuro@jjkonstruktor.com

	NAZWISKO	NR UPR.	PODPIS
PROJEKTOWAŁ :	inż. Janusz Jancewicz	B63/86 PDL/BO/0516/01	
RYSOWAŁ :	mgr inż. Krzysztof Kryjan		
SPRAWDZIŁ :	mgr inż Emil Huk	PDL/0068/POOK/08	

INWESTOR :
Miasto Łomża, ul. Stary Rynek 14, 18-400 Łomża

OBIEKT :
BUDOWA CENTRUM PRZESIADKOWO-KOMUNIKACYJNEGO
UL.DWORCOWA UL.SIKORSKIEGO I AL.LEGIONÓW W ŁOMŻY

TEMAT RYSUNKU :
ELEMENTY WYSYŁKOWE : KOR3

PROJEKT WYKONAWCZY	SKALA :	NR RYSUNKU	DATA DRUKU	NR REV.
	1:20,1:25	097		Rew0