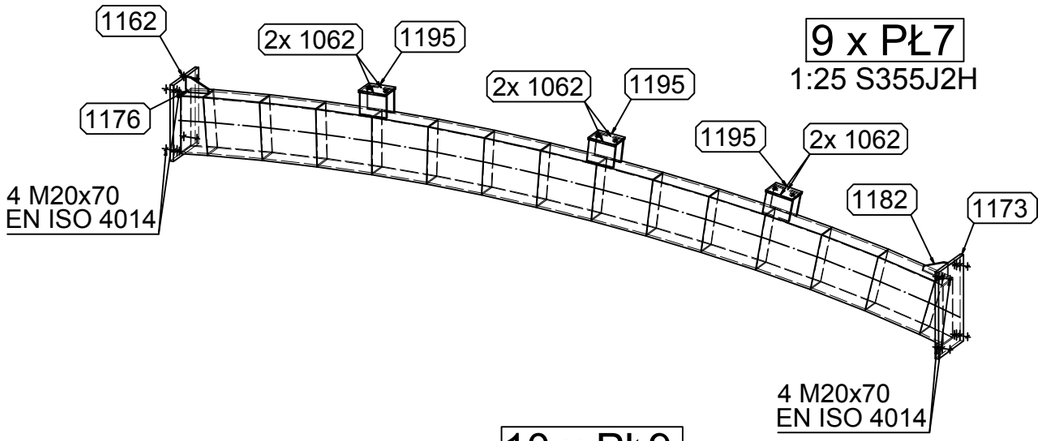

9 x PŁ7
1:25 S355J2H

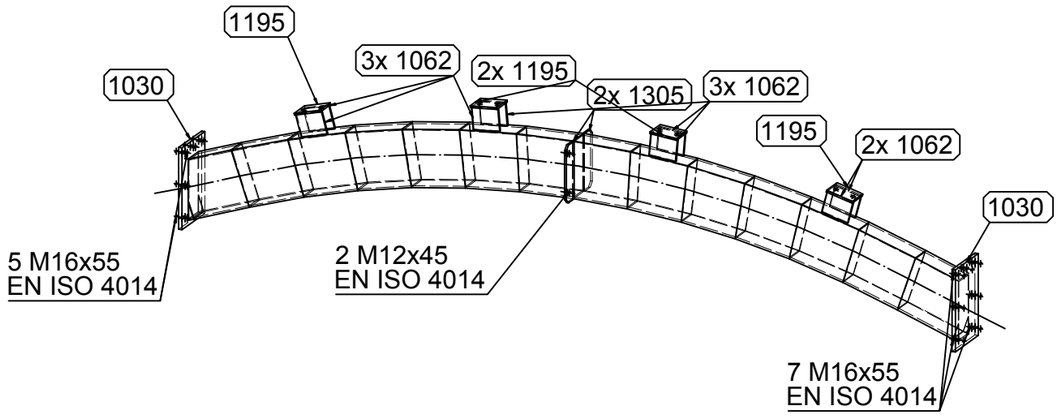

10 x PŁ9
1:25 S355J2H

Pozycja	Nazwa	Ilość (szt.)	Długość (mm)	Szerokość (mm)	Materiał	Waga 1szt. (kg)	Waga (kg)
PŁ7	x	9					
1195	BL8x120x100	3	120	100	S355J2	0.75	2.26
1182	BL8x112x74	1	112	74	S355J2	0.34	0.34
1176	BL8x101x66	1	101	66	S355J2	0.29	0.29
1173	BL15x374x240	1	374	240	S355J2	10.58	10.58
1162	BL15x329x240	1	329	240	S355J2	9.3	9.3
1062	BL8x120x98	6	120	98	S355J2	0.74	4.42
1058	RSH250x100x6	1	3512	0	S355J2H	111.81	111.81
-	M20 8.8	4	70	0	8.8	0.31	1.25
Razem:		18					140.25
						Waga wszystkich (kg):	1262.22
PŁ9	x	10					
1305	BL8x250x75	2	250	75	S355J2	1.15	2.3
1195	BL8x120x100	4	120	100	S355J2	0.75	3.01
1062	BL8x120x98	8	120	98	S355J2	0.74	5.89
1030	BL15x354x220	2	354	220	S355J2	9.18	18.36
1015	RSH250x100x6	1	3641	0	S355J2H	115.92	115.92
Razem:		17					145.48
						Waga wszystkich (kg):	1454.82

UWAGI DO SPOIN:

1. WSZYSTKIE SPOINY NALEŻY WYKONYWAĆ NA CAŁYCH DOSTĘPNYCH DŁUGOŚCIACH STYKÓW.
2. ZA DOBÓR METODY SPAWANIA I RODZAJU ELEKTROD ODPOWIADA UPRAWNIONY TECHNOLOG W ZAKŁADZIE WYTWÓRCZYM.

SPOINY NIEOPISANE:

POSZCZEGÓLNE ELEMENTY ŁĄCZYĆ ZE SOBĄ ZA POMOCĄ SPOIN PACHWINOWO–OBWODOWYCH.
GRUBOŚCI SPOIN "a" STOSOWAĆ W ZALEŻNOŚCI OD RODZAJU ŁĄCZONYCH ELEMENTÓW:
– RURA Z RURĄ; a= GRUBOŚCI ŚCIANKI CIEŃSZEGO Z ŁĄCZONYCH ELEMENTÓW,
– BLACHA LUB KSZAŁTOWNIK WALCOWANY Z RURĄ;
a= GRUBOŚĆI ŚCIANKI RURY LECZ NIE WIĘCEJ NIŻ 0,7 GRUBOŚCI BLACHY LUB KSZTAŁTOWNIKA,
– POZOSTAŁE ELEMENTY; a= 0,7 GRUBOŚCI CIEŃSZEGO Z ŁĄCZONYCH ELEMENTÓW
W PRZYPADKU NIEOPISANYCH SPOIN CZOŁOWYCH STOSOWAĆ SPOINY O PEŁNYM PRZEKROJU

UWAGI:

1. Rysunki rozpatrywać łącznie z projektem architektonicznym i projektami branżowymi.
2. Przed przystąpieniem do prac budowlanych roboty związane sprawdzić w odpowiednich projektach.
3. Przed rozpoczęciem prac należy wszystkie wymiary podane na rysunku sprawdzić na miejscu budowy. W przypadku różnic należy skontaktować się z projektantem.
4. Przed przystąpieniem do wykonywania konstrukcji stalowej w zakładzie produkcyjnym należy opracować szczegółową dokumentację warsztatową.
5. Obliczenie nośności i szczegółowe zaprojektowanie połączeń zmienionych lub nowowprowadzonych przez wykonawcę rysunków warsztatowych należy do jego obowiązków, łącznie z uzyskaniem akceptacji projektanta.
6. Jakiekolwiek zmiany wprowadzone przez wykonawcę w dokumentacji projektowej wynikające z technologi wykonania konstrukcji lub ograniczeń produkcyjnych danego zakładu wymagają zgody projektanta konstrukcji.
7. Wykonawca jest wyłącznie odpowiedzialny za wszystkie zmiany wprowadzone do projektu bez wiedzy i zgody głównego projektanta
8. Wszystkie prace budowlane powinny być prowadzone przez wyspecjalizowane ekipy pod fachowym nadzorem przy zachowaniu zasad sztuki budowlanej, zasad bhp oraz polskich norm i przepisów.

KONSTRUKTOR
Biuro: 15–691 BIAŁYSTOK,
ul. Gen. St. Maczka 52 lok1/1
TEL/FAX 85–652–29–02
E–mail: biuro@jjkonstruktor.com

	NAZWISKO	NR UPR.	PODPIS
PROJEKTOWAŁ :	inż. Janusz Jancewicz	B63/86 PDL/BO/0516/01	
RYSOWAŁ :	mgr inż. Krzysztof Kryjan		
SPRAWDZIŁ :	mgr inż Emil Huk	PDL/0068/POOK/08	

INWESTOR :
Miasto Łomża, ul. Stary Rynek 14, 18-400 Łomża

OBIEKT :
BUDOWA CENTRUM PRZESIADKOWO-KOMUNIKACYJNEGO
UL.DWORCOWA UL.SIKORSKIEGO I AL.LEGIONÓW W ŁOMŻY

TEMAT RYSUNKU :
ELEMENTY WYSYŁKOWE : PŁ7,PŁ9

PROJEKT WYKONAWCZY	SKALA :	NR RYSUNKU	DATA DRUKU	NR REV.
	1:25	122		Rew0